REMER
RUBINETTERIE

Serie Chester

Cod. articolo **CEC97D3P**

Descrizione: Set miscelatore a incasso 3 vie per vasca/doccia e piastre separate

Description: *Built-in single lever shower kit with three ways diverter and single plates*

Ricambi/*Spare parts*	
Cartuccia/*Cartridge:*	R52AP
Deviatore/*Diverter:*	D523

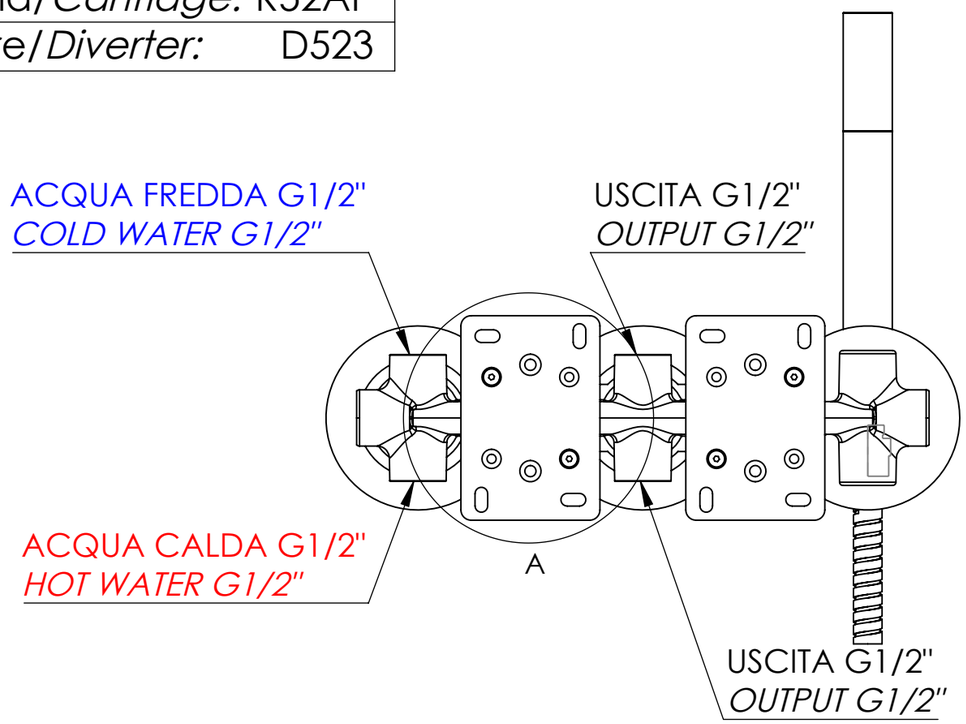

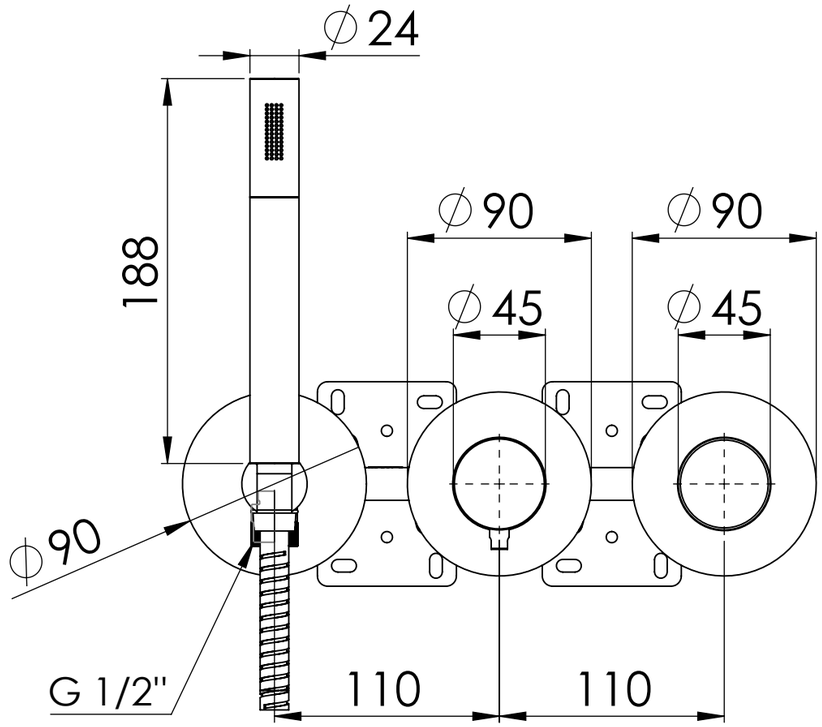

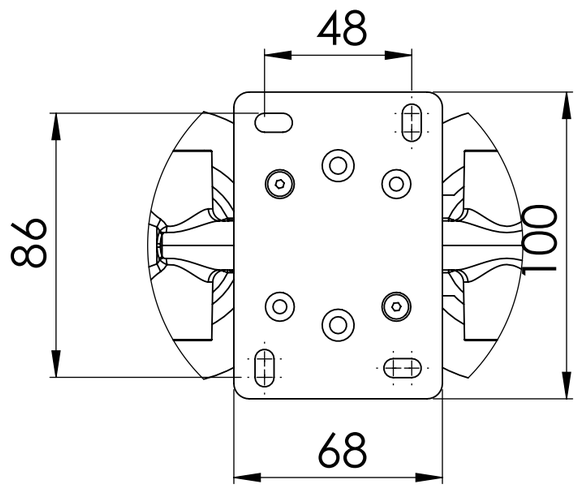
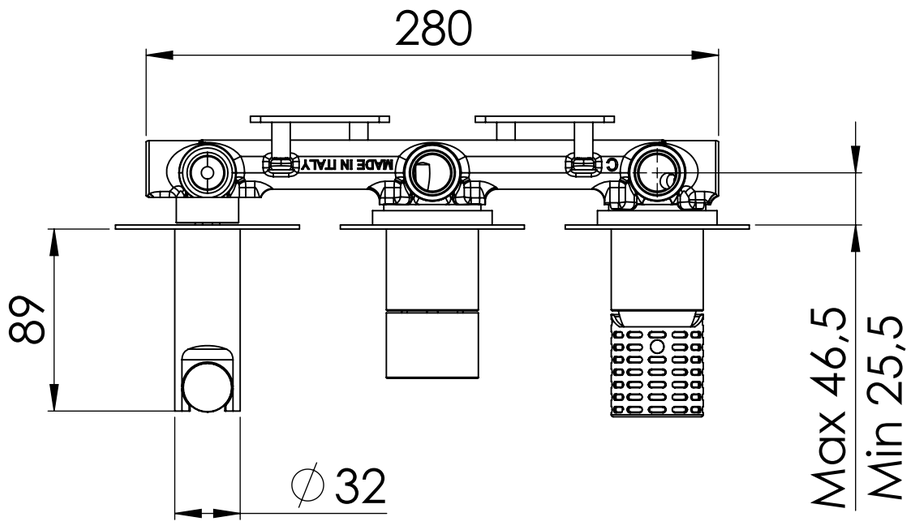
DETTAGLIO A
SCALA 1 : 2